ROMETAL

Manual de Montagem
Manual de Instalación

SISTEMA DESLIZANTE PARA PORTA DE PASSAGEM COPLANAR
SISTEMA CORREDIZO PARA PUERTA DE PASO COPLANAR

C-1000 - Manual

ÍNDICE PÁG.

Pré-instalação....04
Verificações, cuidados com o móvel e cuidados com a porta....04
Verificações da porta....04
Relação altura x largura da porta....05
Componentes do C-1000 Manual....06
ETAPA 1 – Preparação do espaço....07
Passo 1 – Definição do tipo de fixação....07
Passo 2 – Dimensionamento do espaço....08
ETAPA 2 – Preparação da porta, das paredes e dos fechamentos....09
Passo 3 – Dimensionamento da porta e das paredes....09
Passo 3.1 – Fixação superior RMS-065....09
Passo 3.1.1 – Fixação superior – Dimensões para preparação do móvel....09
Passo 3.1.2 – Fixação superior – Dimensionamento da porta e demais componentes....10
Passo 3.2 – Fixação lateral....10
Passo 3.2.1 – Fixação lateral – Passo a passo do encaixe do trilho RMS-074 no perfil lateral RMS-061....10
Passo 3.2.2 – Fixação lateral – Dimensões para preparação do móvel....11
Passo 3.2.3 – Fixação lateral – Dimensionamento da porta e demais componentes....11
Passo 3.3 – Corte da porta e suas usinagens....12
Passo 3.4 – Corte do perfil canaleta inferior e montagem da porta....12
Passo 3.5 – Fixação dos suportes....13
Passo 3.6 – Dimensionamento da parede lateral....14
Passo 3.7 – Dimensionamento do fechamento da fresta PORTA/PAREDE....15
Passo 3.8 – Dimensionamento do fechamento usinado do topo....15
Passo 3.9 – Dimensionamento do fechamento das costas....17
ETAPA 3 – Instalação do sistema....17
Passo 4 – Preparação do sistema....18
Passo 4.1 – Retirada dos componentes....18
Passo 4.2 – Corte do perfil....18
Passo 4.3 – Encaixe dos componentes....18
Passo 5 – Fixação do trilho....19
Passo 5.1 – Fixação superior/teto....19
Passo 5.2 – Fixação lateral....19
Passo 5.2.1 - Corte perfil RMS-061....19
Passo 5.2.2 - Lado Fixação RMS-061....19
Passo 6 – Fechamentos....20
Passo 6.1 – Fixação da parede das costas....20
Passo 6.2 – Fixação do fechamento usinado de topo....21
Passo 6.3 – Fixação do fechamento da fresta porta/parede....22
Passo 6.4 – Fixação do fechamento superior....22
Passo 7 – Encaixe da porta....23
Passo 7.1 – Fixação da porta....23
Passo 7.2 – Regulagem da porta....24
Passo 8 – Regulagem dos amortecedores....25
Passo 8.1 - Substituição do amortecedor MÉDIO pelo amortecedor PESADO....25
Passo 9 – Montagem e fixação do guia inferior....26
Passo 9.1 – Encaixe e posicionamento do guia inferior....26
Passo 10 – Fechamento parede lateral....28
Passo 11 – Encaixe capa de acabamento....28

ÍNDICE PÁG.

Preinstalación....04
Revisiones, cuidados con los muebles y con las puertas....04
Controles de puertas....04
Relación alto x ancho de la puerta....05
Componentes del C-1000 Manual....06
ETAPA 1 – Preparación del espacio....07
Paso 1 – Definir el tipo de fijación....07
Paso 2 – Dimensionamiento del espacio....08
ETAPA 2 – Preparación de la puerta, paredes y cierres....09
Paso 3 – Dimensionamiento de la puerta y las paredes....09
Paso 3.1 – Fijación superior....09
Paso 3.1.1 – Fijación superior – Dimensiones para preparar el mueble....09
Paso 3.1.2 – Fijación superior – Dimensionado de la puerta y otros componentes....10
Paso 3.2 – Fijación lateral....10
Paso 3.2.1 – Fijación lateral – Paso a paso del montaje del riel RMS-074 en el perfil lateral RMS-061....10
Paso 3.2.2 – Fijación lateral – Dimensiones para preparar el mueble....11
Paso 3.2.3 – Fijación lateral – Dimensionado de la puerta y otros componentes....11
Paso 3.3 – Corte de la puerta y su mecanizado....12
Paso 3.4 – Cortar el perfil del canal inferior y montar la puerta....12
Paso 3.5 – Fijación de los soportes....13
Paso 3.6 – Dimensionamiento de la pared lateral....14
Paso 3.7 – Dimensionamiento del cierre del espacio PUERTA/PARED....15
Paso 3.8 – Dimensionamiento del cierre superior mecanizado....15
Paso 3.9 – Dimensionamiento del cierre trasero....17
PASO 3 – Instalación del sistema....17
Paso 4 – Preparación del sistema....18
Paso 4.1 – Eliminación de componentes....18
Paso 4.2 – Cortar el perfil....18
Paso 4.3 – Montaje de los componentes....18
Paso 5 – Fijación del riel....19
Paso 5.1 – Fijación superior/techo....19
Paso 5.2 – Fijación lateral....19
Paso 5.2.1 - Corte del perfil RMS-061....19
Paso 5.2.2 - Lado de fijación RMS-061....19
Paso 6 – Cierres....20
Paso 6.1 – Fijación de la pared trasera....20
Paso 6.2 – Fijación del cierre mecanizado superior....21
Paso 6.3 – Fijación del cierre del hueco puerta/pared....22
Paso 6.4 – Fijación del cierre superior....22
Paso 7 – Montaje de la puerta....23
Paso 7.1 – Arreglando la puerta....23
Paso 7.2 – Ajuste de la puerta....24
Paso 8 – Ajuste de los amortiguadores....25
Passo 8.1 - Reemplazo del amortiguador MEDIANO por el amortiguador PESADO....25
Paso 9 – Montaje y fijación de la guía inferior....26
Paso 9.1 – Montaje y posicionamiento de la guía inferior....26
Paso 10 – Cierre pared lateral....28
Paso 11 – Colocar la cubierta de acabado....28

Aplicação ESQUERDA
Aplicación IZQUIERDA

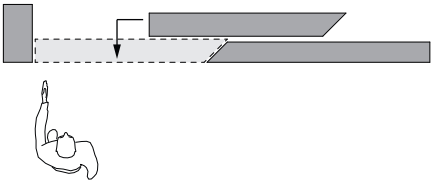

Aplicação DIREITA
Aplicación DERECHA

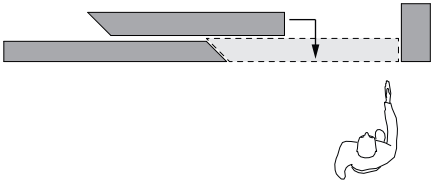

C-1000 Manual

16820 - RDZ COPLANAR C-1000
MANUAL FIX LAT ESQ (700 A 850MM)

16824 - RDZ COPLANAR C-1000
MANUAL FIX LAT ESQ (851 A 1000MM)

16828 - RDZ COPLANAR C-1000
MANUAL FIX LAT ESQ (1001 A 1200MM)

16819 - RDZ COPLANAR C-1000
MANUAL FIX LAT DIR (700 A 850MM)

16823 - RDZ COPLANAR C-1000
MANUAL FIX LAT DIR (851 A 1000MM)

16827 - RDZ COPLANAR C-1000
MANUAL FIX LAT DIR (1001 A 1200MM)

17026 - RDZ COPLANAR C-1000
MANUAL FIX TOPO ESQ (700 A 850MM)

17030 - RDZ COPLANAR C-1000
MANUAL FIX TOPO ESQ (851 A 1000MM)

17034 - RDZ COPLANAR C-1000
MANUAL FIX TOPO ESQ (1001 A 1200MM)

17025 - RDZ COPLANAR C-1000
MANUAL FIX TOPO DIR (700 A 850MM)

17029 - RDZ COPLANAR C-1000
MANUAL FIX TOPO DIR (851 A 1000MM)

17033 - RDZ COPLANAR C-1000
MANUAL FIX TOPO DIR (1001 A 1200MM)

Verificações, cuidados com o móvel e cuidados com a porta |
Revisiones, cuidados con el mueble y con las puertas.

Verificar se a estrutura do móvel onde o C-1000 será instalado está devidamente nivelado e as portas não estão empenadas.

Comprobar que la estructura del mueble donde se instalará el C-1000 está correctamente nivelado y las puertas no estén pandeadas.

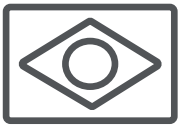

Produto brasileiro
Hecho en Brasil

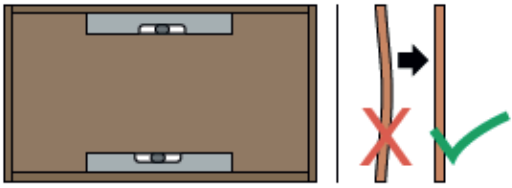

Largura mínima: 700 mm	*Ancho mínimo: 700 mm*
Largura máxima: 1200 mm	*Ancho máximo:: 1200 mm*
Espessura: 35 a 55 mm	*Espesor: 35 a 55 mm*
Altura máxima: 2700 mm	*Alto máximo: 2700 mm*
Peso máximo: 70 kg	*Peso máximo: 70 kg*
Portas de madeira	*Puertas de madera*

Relação altura X largura da porta:
Relación alto x ancho de la puerta:

Altura da porta [mm] *Altura de la puerta [mm]*	**Largura de porta [mm]** *Ancho de puerta [mm]*										
	700	750	800	850	900	950	1000	1050	1100	1150	1200
2000											
2050											
2100											
2150											
2200											
2250											
2300											
2350											
2400											
2450											
2500											
2550											
2600											
2650											
2700											

Aplicações não recomendadas *Aplicaciones no recomendadas*	**Performance do sistema Esforço de abertura x peso de porta PESADO > LEVE (considerando peso máx. 70 kg)** *Rendimiento del sistema Esfuerzo de apertura x peso de la puerta PESADA > LIGERA (consid. peso máx. 70 kg)*

Componentes do C-1000 Manual:
Componentes del C-1000 manual:

Componente *Componente*	Descrição *Descripción*	Quantidade *Cantidad*
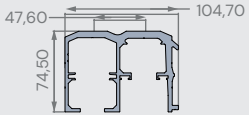	Trilho RMS-074 *Riel RMS-074*	1
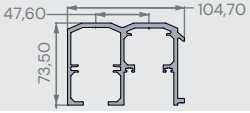	Trilho RMS-065 *Riel RMS-065*	1
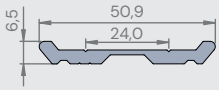	Perfil de fixação lateral RMS-061 *Perfil de fijación lateral RMS-061*	1 (apenas nos kits de fix. lateral) *1 (solo en kits fijación lateral)*
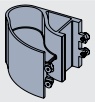	Came superior *Came superior*	1
	Carro manual *Carro manual*	1
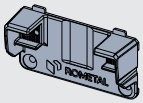	Suporte porta *Soporte de puerta*	2
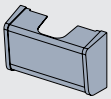	Capa de acabamento *Tapa de acabado*	2
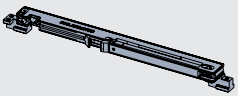	Amortecedor *Amortiguador*	3
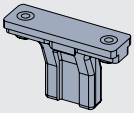	Pescador *Accionador*	2
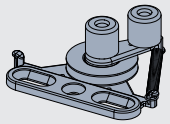	Guia inferior *Guía inferior*	1
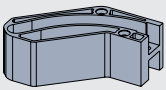	Came inferior *Came inferior*	1

Componente *Componente*	Descrição *Descripción*	Quantidade *Cantidad*
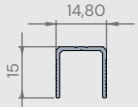	Trilho inferior *Riel inferior*	1
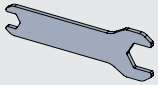	Chave de regulagem *Llave de ajuste*	2
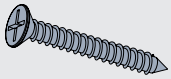	Parafuso CCAA 4,8X32 *Tornillo CCAA 4.8X32*	19 a 27*
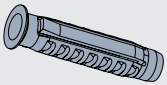	Bucha 8 mm *Casquillo 8mm*	19 a 27*
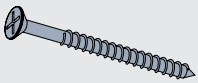	Parafuso CC 4x50 *Tornillo CC 4X50*	9 a 11*
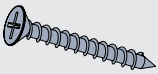	Parafuso CC 3,5x30 *Tornillo CC 3,5X30*	8
	Parafuso SC M4X8 *Tornillo SC M4X8*	7 a 9* (apenas nos kits de fix. lateral) *(solo en kits fijación lateral)*
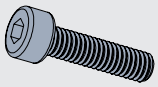	Parafuso M4x16 *Tornillo M4x16*	8

***:** Varia de acordo com kit.
***:** *Varía según la guía.*

ETAPA 1 - Preparação do espaço | *ETAPA 1 - Preparación del espacio*

Passo 1. Definição do tipo de fixação | *Paso 1. Definir el tipo de fijación*

Fixação superior/teto
Fijación superior/techo

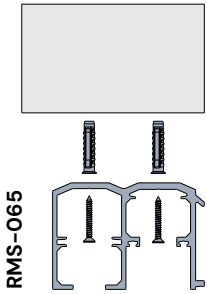

Fixação lateral
Fijación lateral

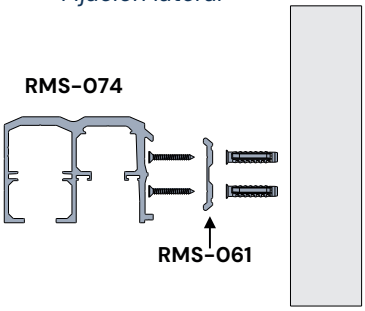

ATENÇÃO: NÃO fixe o trilho ainda.

ATENCIÓN: NO fije el riel todavía.

Passo 2. Dimensionamento do espaço | *Paso 2. Dimensionamiento del espacio*

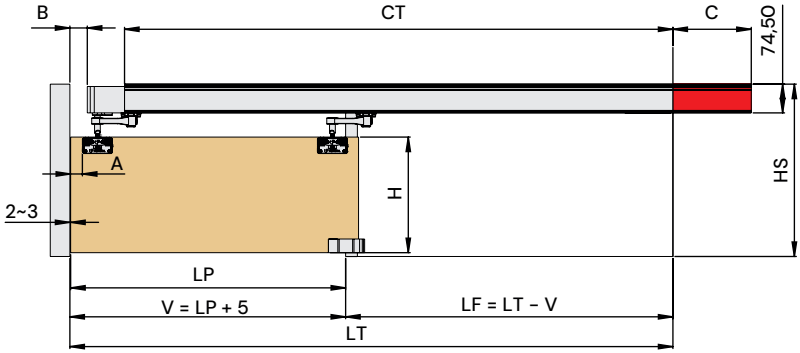

ATENÇÃO: neste tópico, definir os valores de A, B, C, CT, LP, LT, V e LF na tabela a seguir. H e HS serão definidos nos próximos passos.
ATENCIÓN: en este tema, defina los valores de A, B, C, CT, LP, LT, V y LF en la siguiente tabla. H y HS se definirán en los siguientes pasos.

Legenda:
A – Distância de instalação do suporte até a borda
B – Distância de instalação do trilho até o marco
CT – Comprimento útil do trilho
C – Corte do trilho
LP – Largura da porta
V – Vão de abertura
LT – Largura necessária para instalação
LF – Largura do fechamento lateral/Parede

Subtítulo:
A – *Distancia de instalación desde el soporte hasta el borde*
B – *Distancia de instalación desde el riel hasta el recuadro de referencia*
CT – *Longitud útil del riel*
C – *Corte de riel*
LP – *Ancho de puerta*
V – *Vano de apertura*
LT – *Ancho requerido para la instalación*
LF – *Ancho de cierre lateral/pared*

Tabela de medidas | *Tabla de medidas*

Porta (LP) *Puerta (LP)*	**Largura necessária para instalação (LT)** *Ancho necesario para instalacion (LT)*	**Instalado há [ ] da borda (A)** *Instalado [ ] de borde (A)*	**Abertura da porta (V)** *Apertura desde de la puerta (V)*	**Quanto sobra (C)** *Cuánto sobra (C)*	**Trilho instalado há [ ] do marco (B)** *Riel instalado [ ] del hito (B)*
700 a 750	1610	30	700 a 750	130	42
751 a 800	1710	50	751 a 800	50	62
801 a 850	1780	70	801 a 850	0	82
851 a 900	1890	30	851 a 900	150	42
901 a 950	2010	50	901 a 950	50	62
951 a 1000	2090	70	951 a 1000	0	82
1001 a 1050	2240	30	1001 a 1050	150	42
1051 a 1100	2360	50	1051 a 1100	50	62
1101 a 1150	2430	70	1101 a 1150	0	82
1151 a 1200	2500	100	1151 a 1200	0	112

Passo 3. Dimensionamento da porta e das paredes. |
Paso 3. Dimensionar la puerta y las paredes.

3.1 - Fixação superior RMS-065: | *3.1 - Fijación superior RMS-065:*

3.1.1 - Fixação superior - dimensões para preparação do móvel: |
3.1.1 - Fijación superior - dimensiones para preparar el mueble

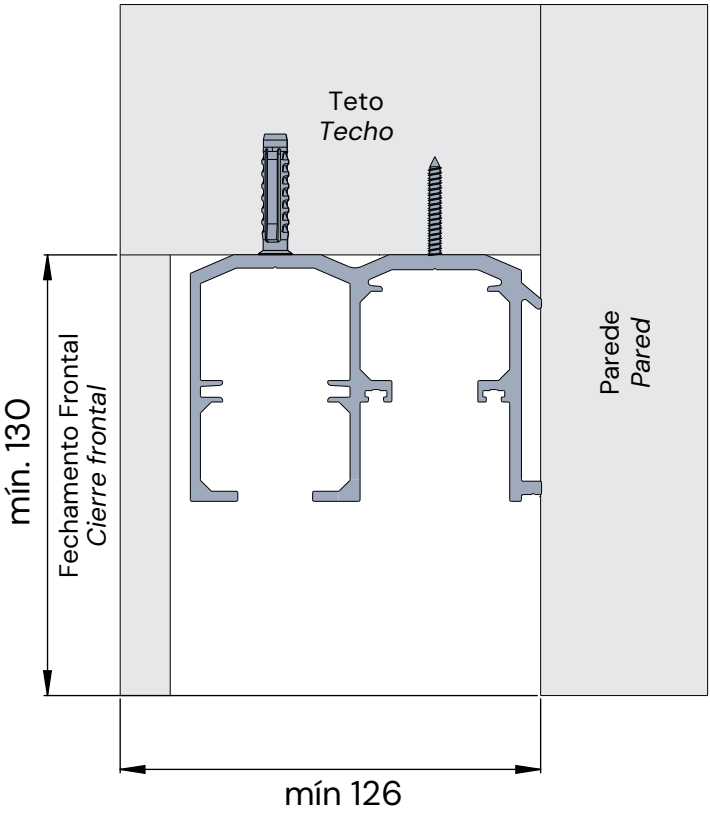

ATENÇÃO: As dimensões mudam de acordo com o tipo de fixação.

ATENCIÓN: *Las dimensiones cambian según el tipo de fijación.*

3.1.2 - Fixação superior – Dimensionamento da porta e demais componentes |
3.1.2 - Fijación superior – Dimensionado de la puerta y otros componentes

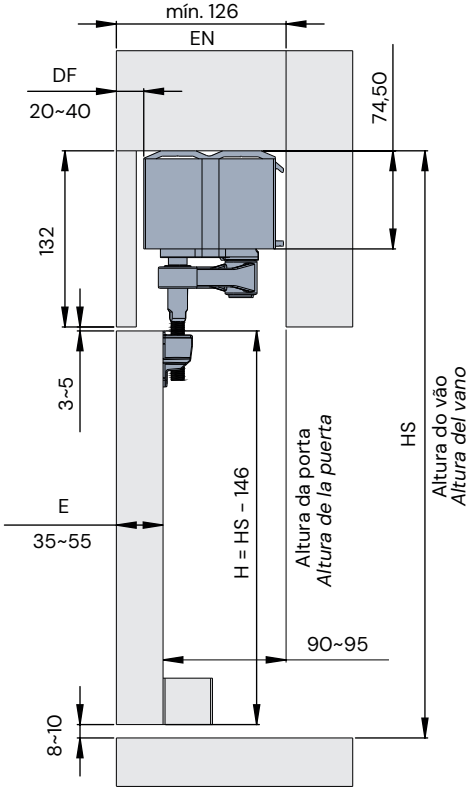

ATENÇÃO: neste tópico é importante que sejam definidos os valores de ***H, HS, E, EM e DF.***

ATENCIÓN: *esa hora es importante que sean definidos los valores de* ***H, HS, E, EM e DF.***

Espessura (E) *Espesor (E)*	**Espaço necessário (EN)** *Espacio necesario (EN)*	**Distância da parede frontal (DF)** *Distancia desde la pared frontal (DF)*
35	126	20
36	127	21
37	128	22
40	131	25
42	133	27
45	136	30
50	141	35
52	143	38
55	146	40

3.2 - Fixação lateral: |
3.2 - Fijación lateral:

3.2.1 - Fixação lateral – Passo a passo do encaixe do trilho RMS-074 no perfil lateral RMS-061 |
3.2.1 - Fijación lateral – Paso a paso cómo encajar el riel RMS-074 en el perfil lateral RMS-061

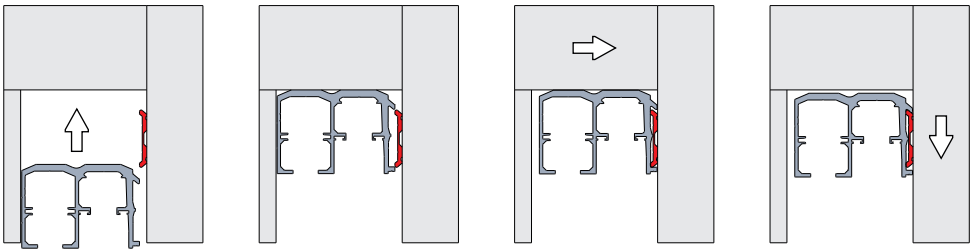

3.2.2 - Fixação lateral – dimensões para preparação do móvel: |
3.2.2 - Fijación lateral – dimensiones para preparar el mueble:

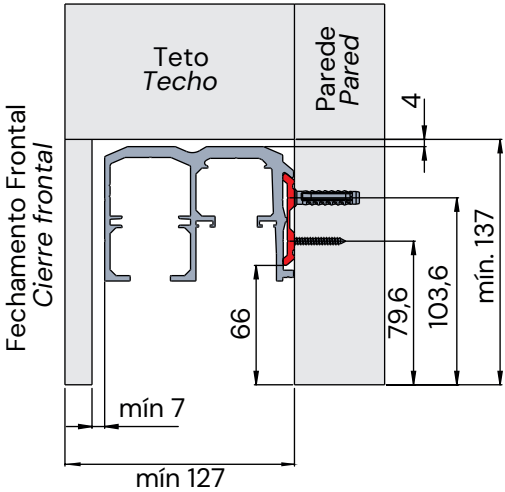

3.2.3 - Fixação lateral – Dimensionamento da porta e demais componentes |
3.2.3 - Fijación lateral – Dimensionado de la puerta y otros componentes

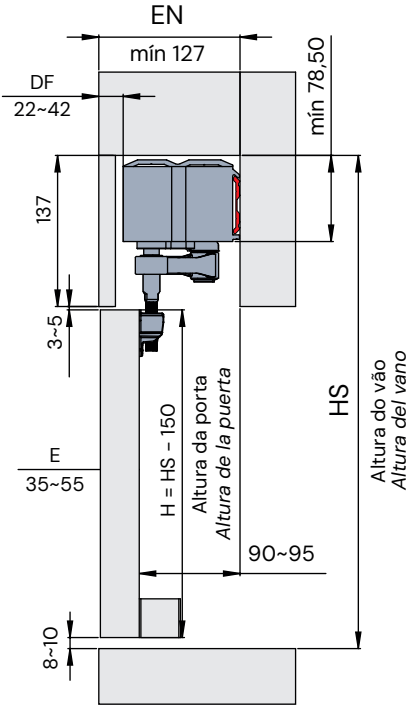

ATENÇÃO: neste tópico é importante que sejam definidos os valores de *H, HS, E, EM e DF.*

*ATENCIÓN: ahora es importante que sean definidos los valores de **H, HS, E, EM e DF.***

Espessura (E) *Espesor (E)*	**Espaço necessário (EN)** *Espacio necesario (EN)*	**Distância da parede frontal (DF)** *Distancia desde la pared frontal (DF)*
35	127	22
36	128	23
37	129	24
40	132	27
42	134	29
45	137	32
50	142	37
52	144	40
55	147	42

3.3 – Corte da porta e suas usinagens
3.3 – Corte de la puerta y su mecanizado

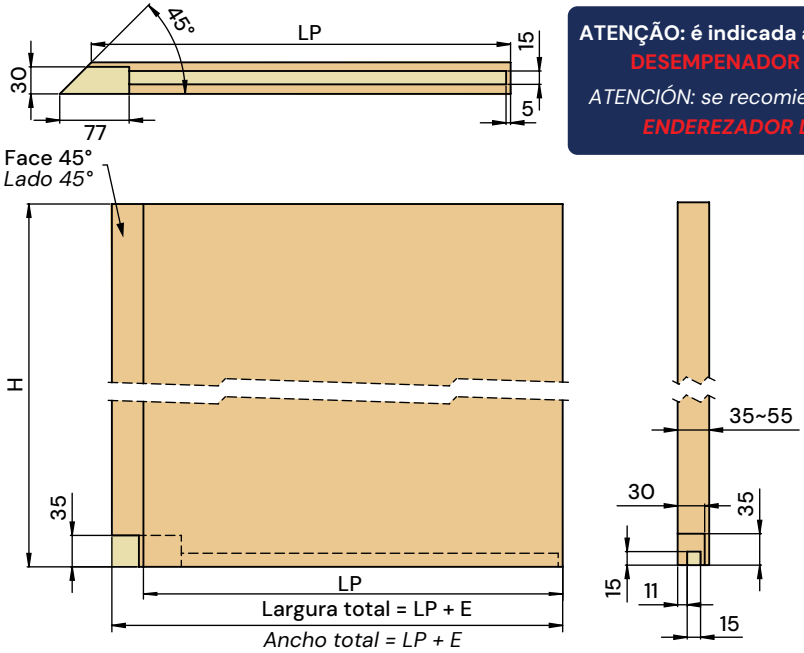

ATENÇÃO: é indicada a utilização de DESEMPENADOR DP-300.

ATENCIÓN: se recomienda el uso de ENDEREZADOR DP-300.

ATENÇÃO: o valor de LP é o valor correto de largura de porta para cálculos de montagem.

ATENCIÓN: el valor LP es el valor correcto del ancho de la puerta para los cálculos de montaje.

3.4 – Corte do perfil canaleta inferior e montagem da porta
3.4 – Corte del perfil del canal inferior y montaje de la puerta

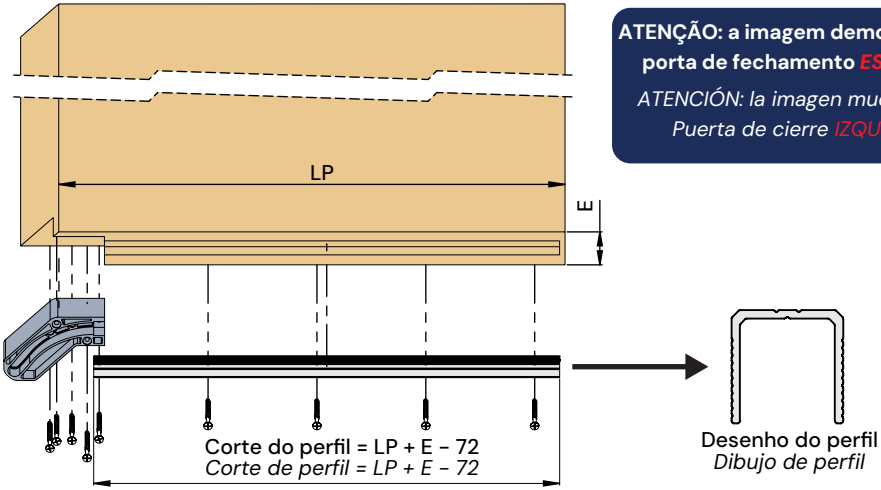

ATENÇÃO: a imagem demonstra uma porta de fechamento *ESQUERDO*

ATENCIÓN: la imagen muestra una Puerta de cierre IZQUIERDO

3.5 – Fixação dos suportes |
3.5 – Fijación de los soportes

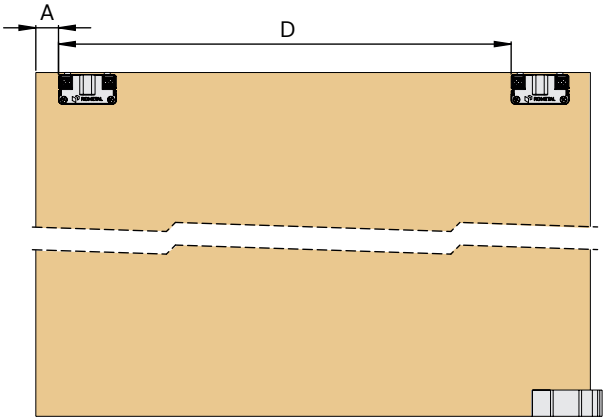

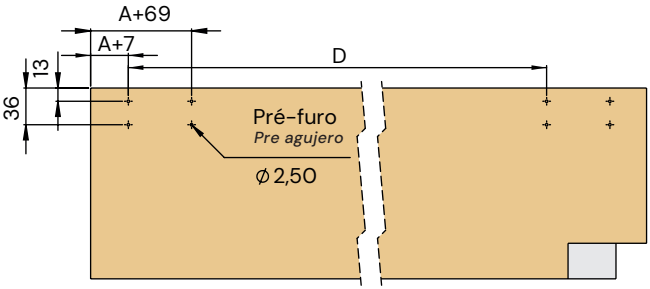

Porta (LP) *Puerta (LP)*	Instalado há [ ] da borda (A) *Instalado desde [ ] de borde (A)*	Medida (D) *Medida (D)*
700 a 750	30	600
751 a 800	50	600
801 a 850	70	600
851 a 900	30	750
901 a 950	50	750
951 a 1000	70	750
1001 a 1050	30	900
1051 a 1100	50	900
1101 a 1150	70	900
1151 a 1200	100	900

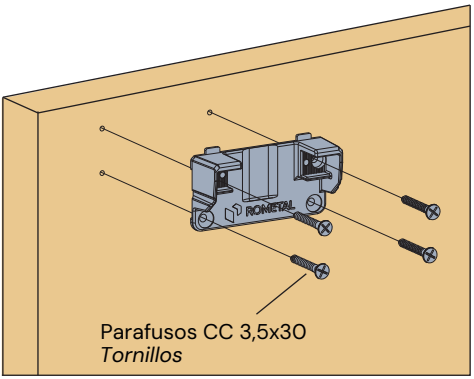

3.6 – Dimensionamento da parede lateral |
3.6 – Dimensionado de la pared lateral

Medidas para corte da parede lateral |
Medidas para cortar la pared lateral

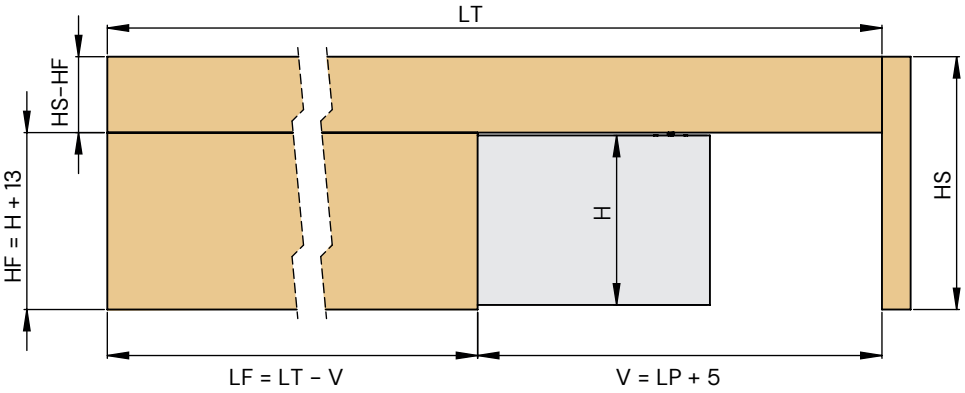

Acabamento em grau para fechamento da porta |
Acabado de grado para cierre de puerta

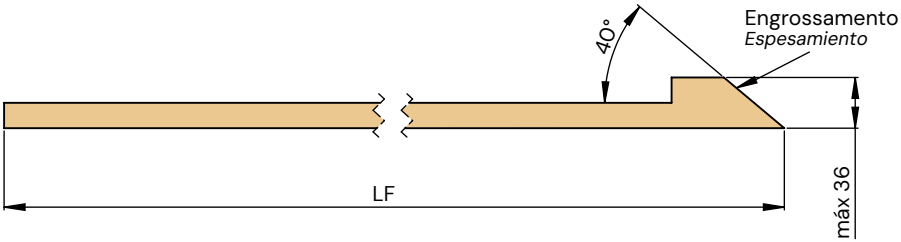

ATENÇÃO: neste tópico, é importante que sejam definidos os valores de LF, HF.
ATENCIÓN: ahora es importante que sean definidos los valores de LF, HF.

3.7 – Dimensionamento do fechamento da fresta PORTA/PAREDE |
3.7 - Dimensionamiento del cierre del hueco PUERTA/PARED

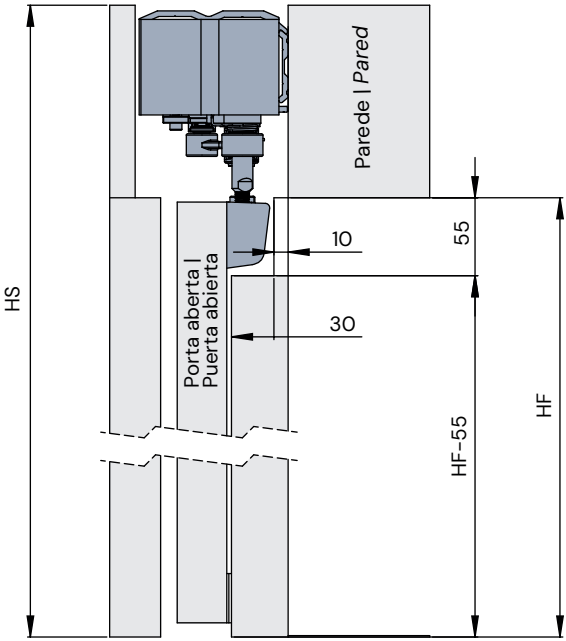

3.8 – Dimensionamento do fechamento usinado do topo |
3.8 – Dimensionado del cierre superior mecanizado

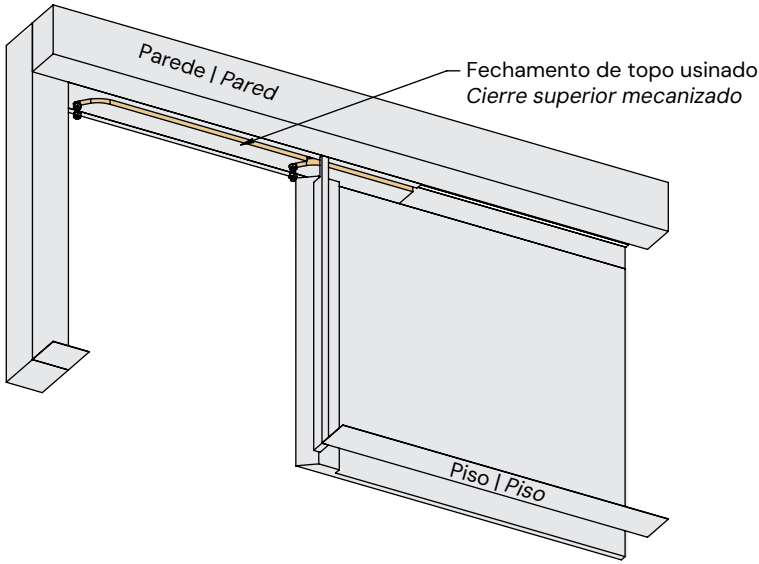

Desenho 2D para usinagem |
Dibujo 2D para mecanizado

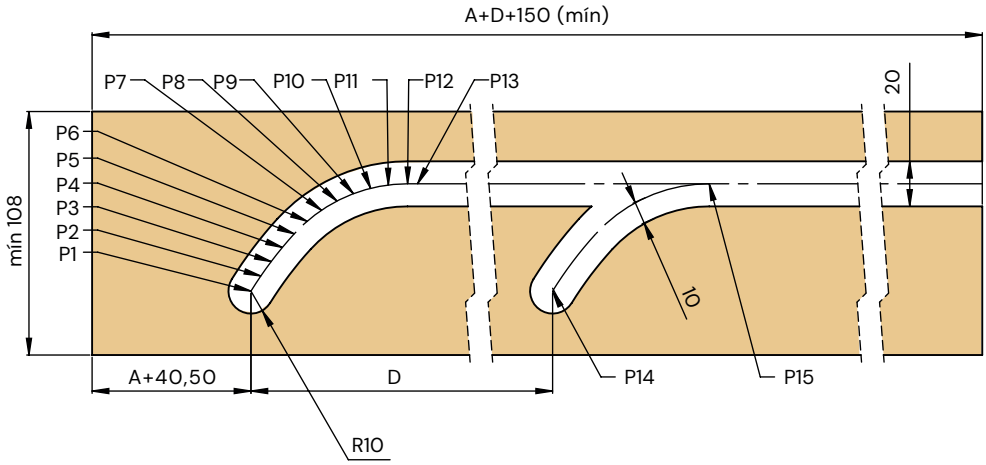

Tabela para marcação de usinagem |
Tabla de marcado para mecanizado

Ponto *Punto*	**Eixo X** *Eje x*	**Eixo Y** *Eje y*
P1	A + 40,50	28,36
P2	A + 44,87	35,06
P3	A + 49,48	41,45
P4	A + 54,44	47,72
P5	A + 59,69	53,76
P6	A + 65,43	59,34
P7	A + 71,78	64,21
P8	A + 78,65	68,3
P9	A + 85,96	71,55
P10	A + 93,60	73,93
P11	A + 101,46	75,4
P12	A + 110,00	75,94
P13	A + 114,44	75,94
P14	A + 40,50 + D	28,36
P15	A + 110 + D	75,94

3.9 – Dimensionamento do fechamento das costas (quando necessária) |
3.9 - Dimensionado de cierre trasero (cuando sea necesario)

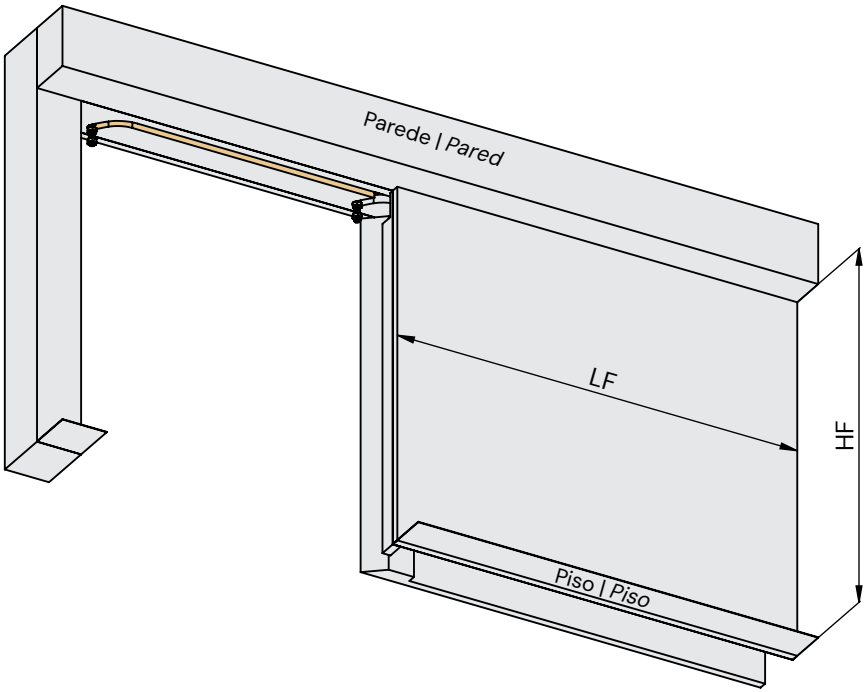

ETAPA 3 - Instalação do sistema |
PASO 3 - Instalación del sistema

ATENÇÃO: até o momento, o manual tratou apenas do projeto do ambiente, definindo as medidas para corte de porta e paredes de acabamento. A partir deste tópico, o manual tratará de ações práticas de instalação do sistema.

ATENCIÓN: hasta el momento, el manual sólo se ha ocupado del diseño del entorno, definiendo las medidas para el corte de la puerta y el acabado de las paredes. A partir de ahora, el manual cubrirá acciones prácticas para instalar el sistema.

4.1 – Retirada dos componentes |
4.1 – Retirada de componentes

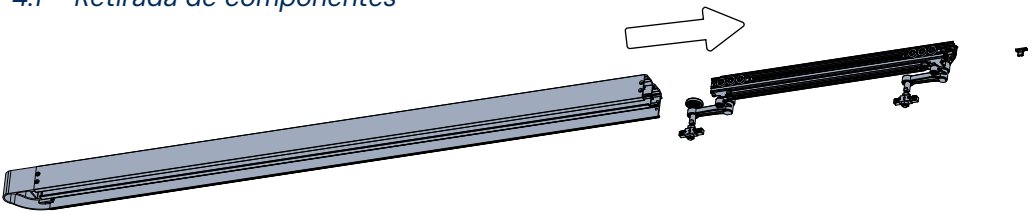

Retire o pescador e o carro com cuidado do trilho.
Retire con cuidado el accionador y el carro del riel.

4.2 – Cortes dos perfis |
4.2 – Cortes de perfiles

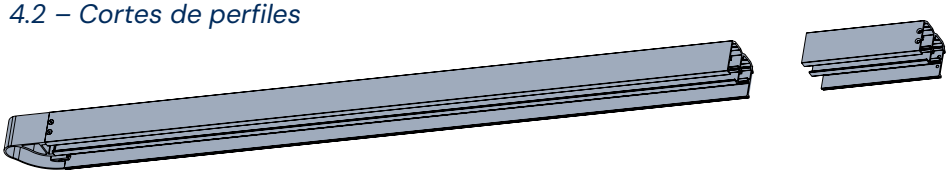

Corte o trilho com a medida C, encontrada no Passo 2.
Limpe o trilho sem deixar rebarbas e limalhas.
Corte el riel a la medida C, que se encuentra en el Paso 2.
Limpiar el riel sin dejar rebabas ni limaduras.

4.3 – Encaixe dos componentes |
4.3 – Montaje de los componentes

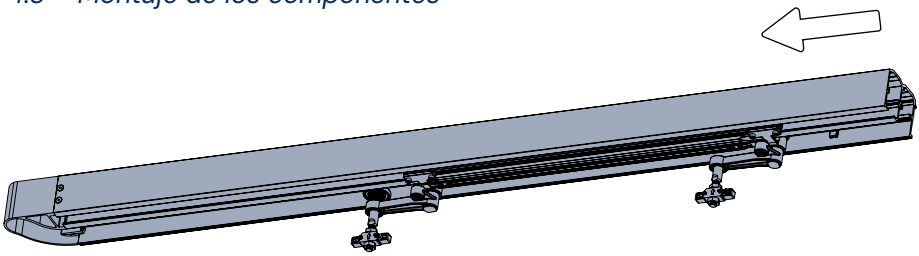

Encaixe novamente os componentes com cuidado.
Vuelva a montar los componentes con cuidado.

5.1 – Fixação superior/teto |
5.1 - Fijación superior/techo

Utilize as buchas 8 mm e Parafusos CCAA 4,8x32.
Utilice casquillos de 8 mm y tornillos CCAA de 4,8x32.

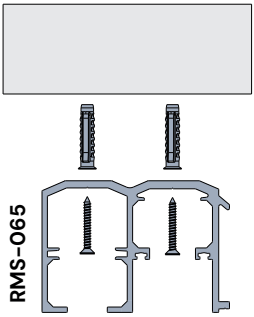

5.2 – Fixação lateral |
5.2 – Fijación lateral

5.2.1 – Corte perfil RMS-061 |
5.2.1 – Corte del perfil RMS-061

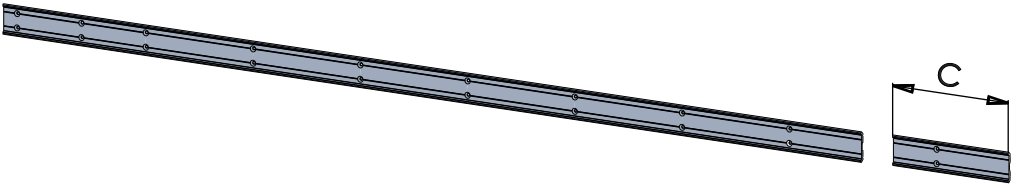

5.2.2– Lado Fixação RMS-061 |
5.2.2– Lado de fijación RMS-061

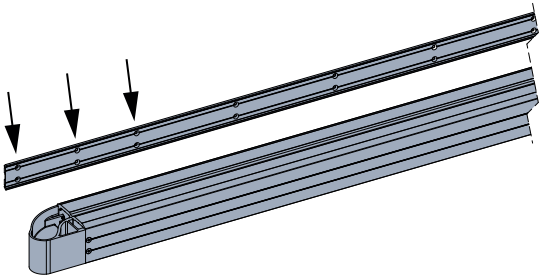

ATENÇÃO: o came do sistema deve estar posicionado no lado do perfil lateral RMS-061 onde há mais parafusos de fixação na parede.
ATENCIÓN: la leva del sistema debe colocarse en el lado del perfil lateral RMS-061 donde hay más tornillos de fijación a la pared.

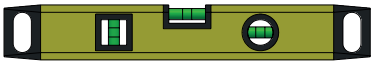

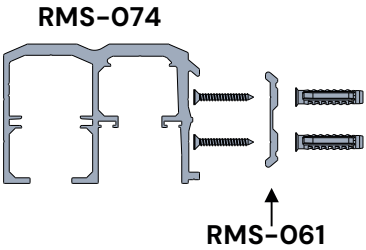

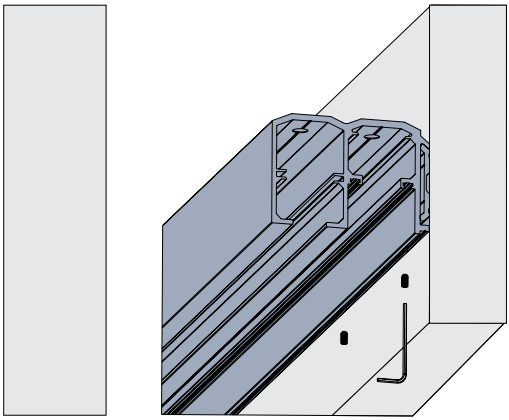

Utilize as buchas 8 mm e Parafusos CCAA 4,8x32.
Utilice casquillos de 8 mm y tornillos CCAA de 4,8x32.

Utilize os Parafusos sem cabeça M4x8 e a chave Allen n°2, para travar um trilho no outro.
Utilice los tornillos sin cabeza M4x8 y la llave Allen n°2, para trabar un riel al otro.

Passo 6. Fechamentos | *Paso 6. Cierres*

6.1 – Fixação da parede das costas (quando necessária) |
6.1 - Fijación de la pared trasera (cuando sea necesario)

ATENÇÃO: esta parede tem função de ocultar a porta pelo lado de dentro do ambiente. Em casos de já existir uma parede, este tópico pode ser ignorado.
ATENCIÓN: esta pared tiene la función de ocultar la puerta del interior de la habitación. En los casos en que ya exista una pared, este tema se puede ignorar.

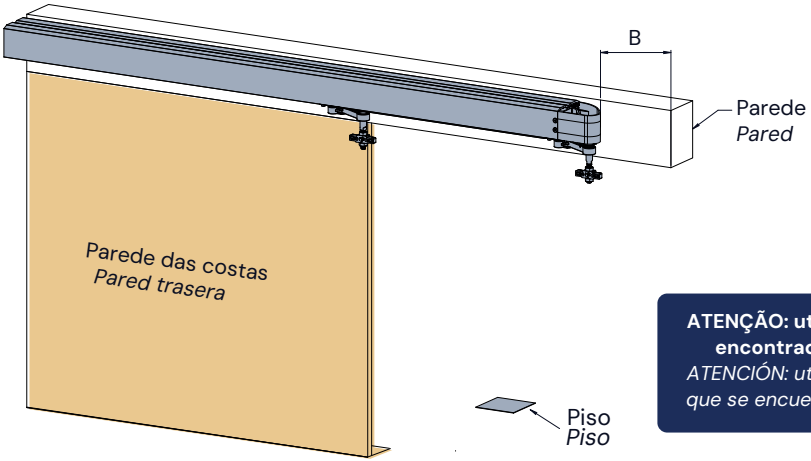

ATENÇÃO: utilize a medida B encontrada no Passo 2.
ATENCIÓN: utilice la medida B que se encuentra en el Paso 2.

ATENÇÃO: fixe a parede cortada a partir das informações do Passo 3.9, utilizando as medidas LF e HF.
ATENCIÓN: fije la pared cortada según la información del Paso 3.9, utilizando las medidas LF y HF.

6.2 - Fixação do fechamento usinado de topo.
6.2 - Fijación del cierre mecanizado superior.

ATENÇÃO: retire as porcas e os suportes dos eixos para o encaixe do fechamento usinado.
ATENCIÓN: retirar las tuercas y soportes de los ejes para montar el cierre mecanizado.

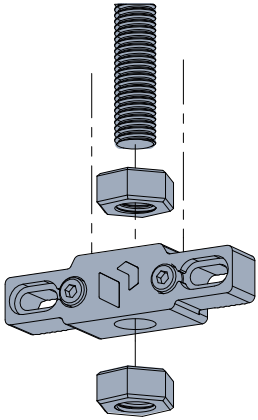

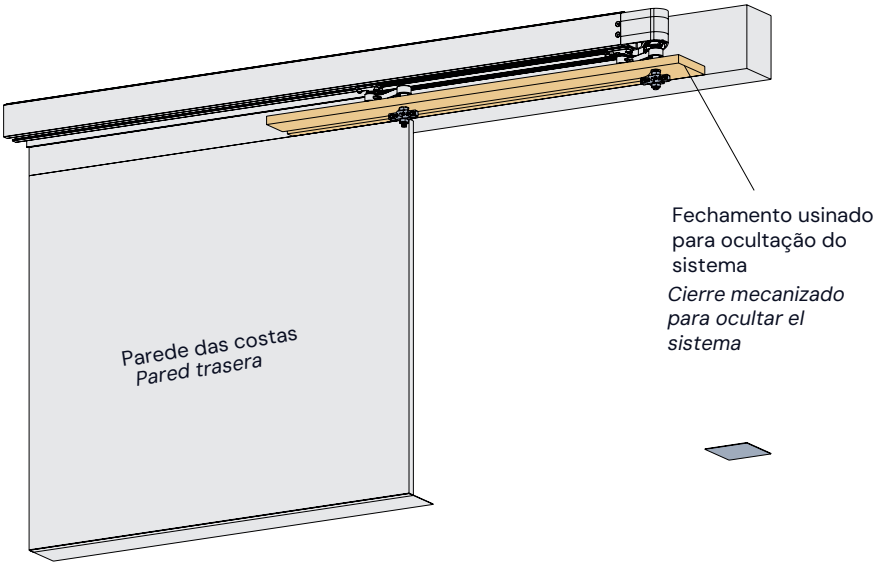

6.3 – Fixação do fechamento da fresta porta/parede.
6.3 – Fijación del cierre del hueco puerta/pared.

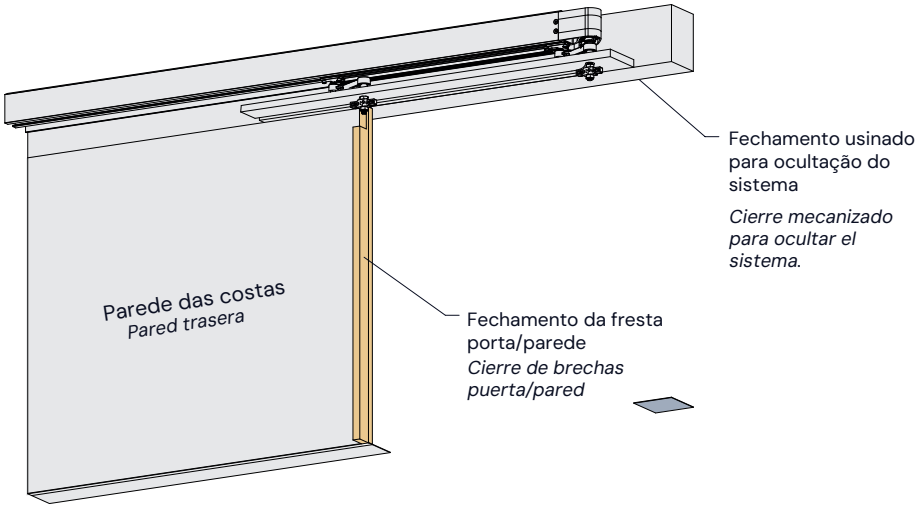

ATENÇÃO: fixe a parede cortada a partir das informações do Passo 3.7.
ATENCIÓN: fije la pared cortada usando la información del Paso 3.7.

6.4 – Fixação do fechamento superior.
6.4 – Fijación de cierre superior.

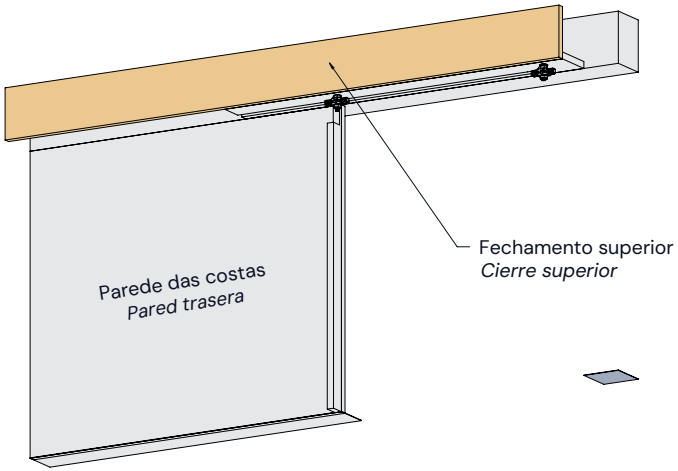

7.1 – Fixação da porta
7.1 – Fijación de la puerta

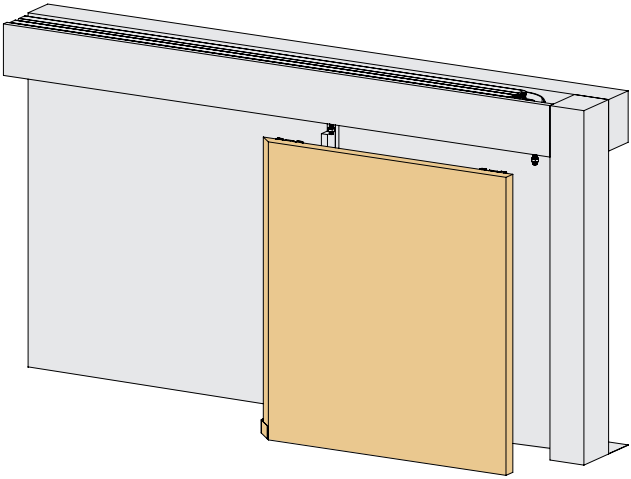

ATENÇÃO: a porta deve estar montada conforme indicado no Passos 3.3, 3.4 e 3.5.
ATENCIÓN: la puerta debe estar montada como se indica en los Pasos 3.3, 3.4 y 3.5.

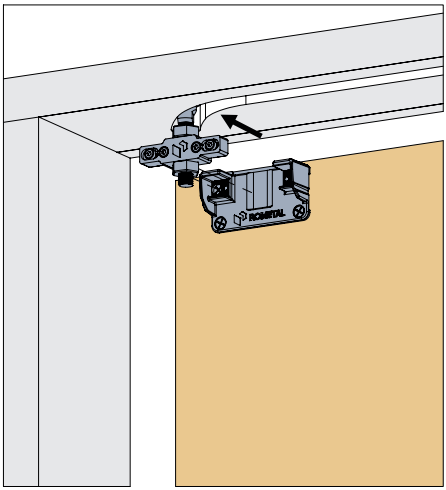

Aproxime a porta dos suportes presos aos carros.
Acerque la puerta a los fijos en los carros.

7.2 – Regulagem da porta
7.2 – Ajuste de la puerta

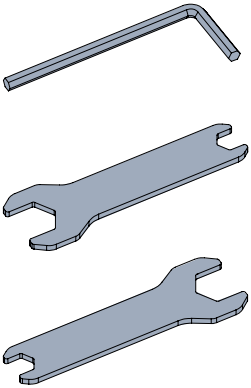

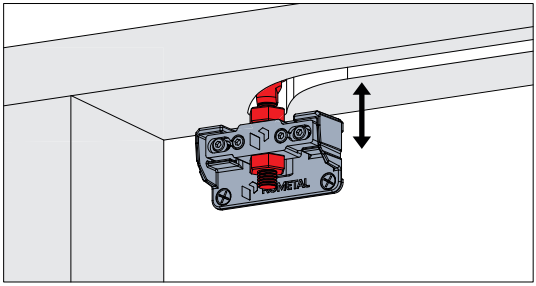

Utilize as chaves de boca 10/17 para regular a altura da porta, inserindo-as nas porcas e no eixo chavetado.
Utilice las llaves de 10/17 para ajustar la altura de la puerta, introduciéndolas en las tuercas y el eje con llave.

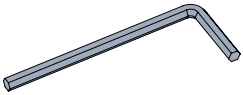

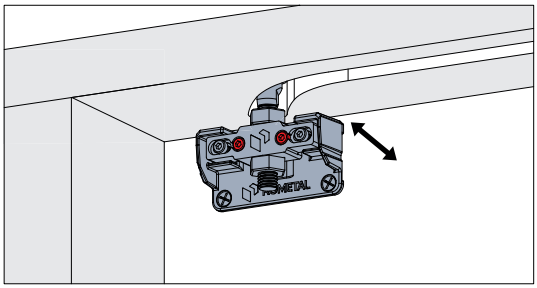

Utilize a chave allen Nº3 para regular a profundidade e a angulação da porta.
Utilice la llave Allen Nº3 para ajustar la profundidad y ángulo de la puerta.

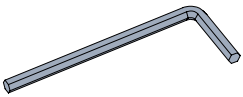

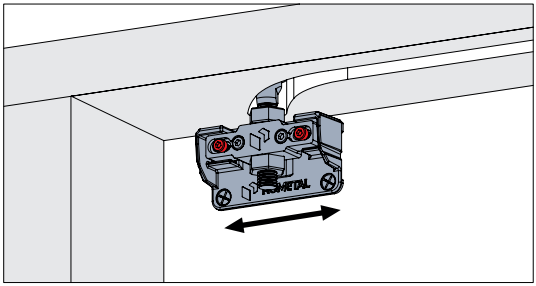

Utilize a chave allen Nº3 para regular a profundidade e a angulação da porta.
Utilice la llave Allen Nº3 para ajustar la profundidad y ángulo de la puerta.

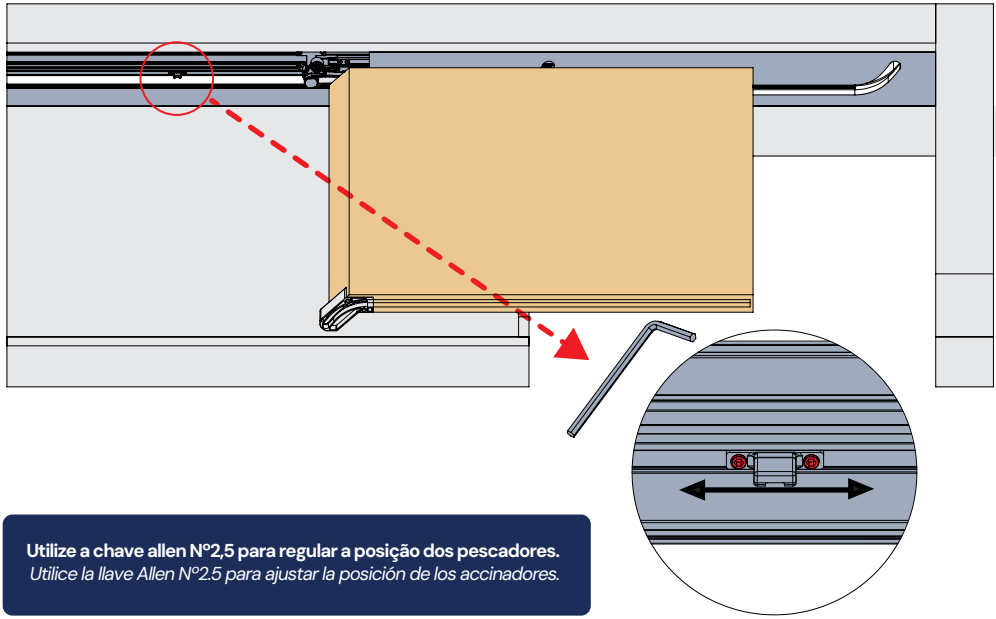

Utilize a chave allen Nº2,5 para regular a posição dos pescadores.
Utilice la llave Allen Nº2.5 para ajustar la posición de los accinadores.

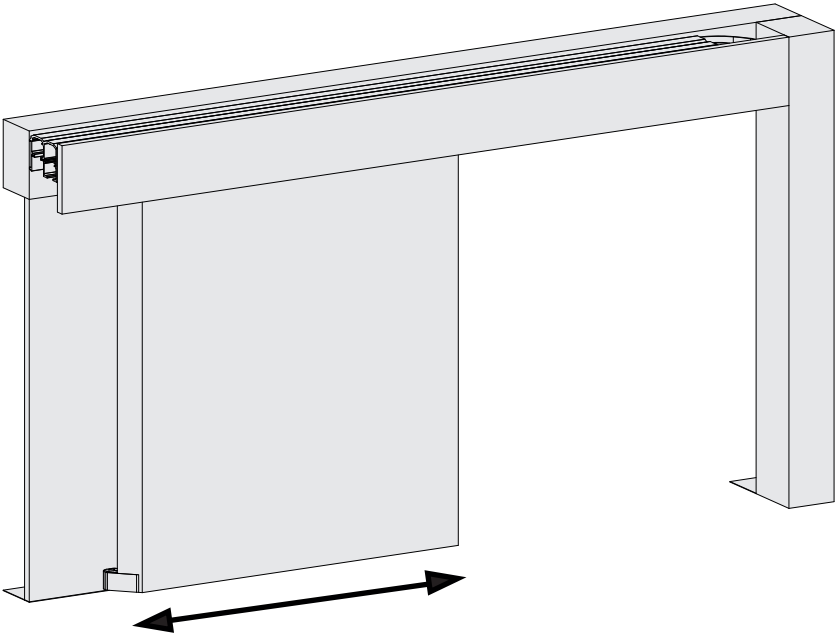

Passo 8.1 - Substituição do amortecedor MÉDIO pelo amortecedor PESADO
Paso 8.1 - Reemplazo del amortiguador MEDIANO por el amortiguador PESADO

SE NECESSÁRIO em função da porta não estar fechando até o final, substitua o amortecedor MÉDIO pelo PESADO, caracterízado pelo gatilho PRETO.
SI ES NECESARIO debido a que la puerta no cierra del todo, reemplace el amortiguador MEDIO por el PESADO, caracterizado por el gatillo NEGRO.

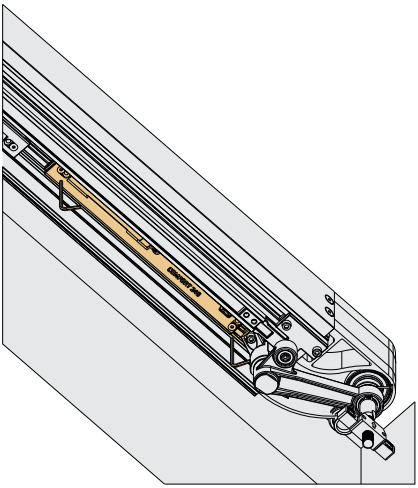

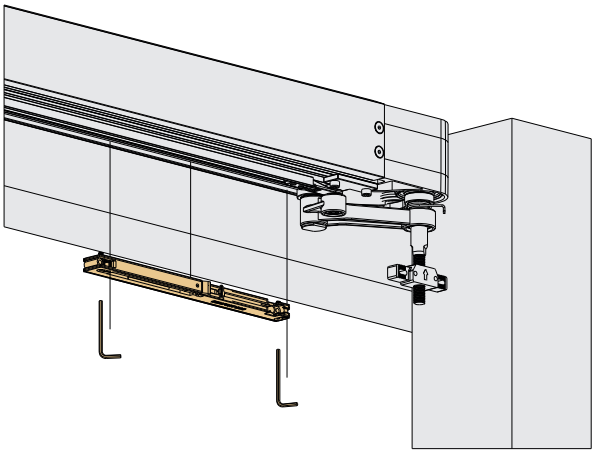

Passo 9. Montagem e fixação do guia inferior |
Paso 9. Montaje y fijación de la guía inferior

ATENÇÃO: encaixe a mola de acordo com as marcações do guia e do lado de fechamento da porta, apresentado na Página 3.
ATENCIÓN: montar el resorte según las marcas en la guía y en el lado de cierre de la puerta, como se muestra en la página 3.

9.1 – Encaixe e posicionamento do guia inferior
9.1 – Montaje y posicionamiento de la guía inferior

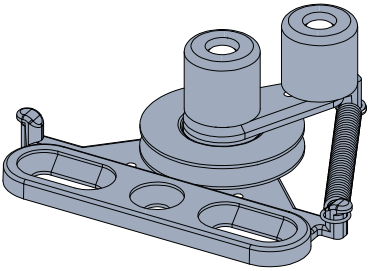

ATENÇÃO: o guia deve estar com a mola tensionada para ser encaixado na porta.
ATENCIÓN: la guía debe tener su resorte tensado para poder encajar en la puerta.

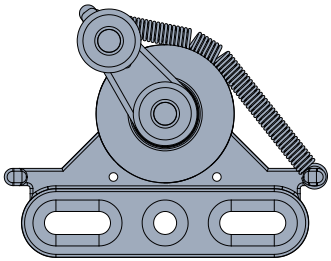

Posição dos roletes para instalação no came inferior.
Posición de los rodillos para instalación en la leva inferior.

ATENÇÃO: incline a porta a modo de possibilitar o encaixe do guia no trilho inferior.
ATENCIÓN: incline la puerta para permitir el encaje del guía en el riel inferior.

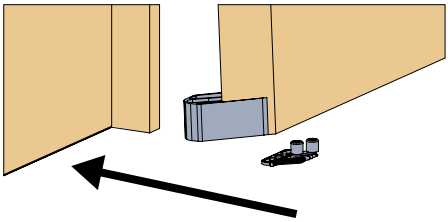

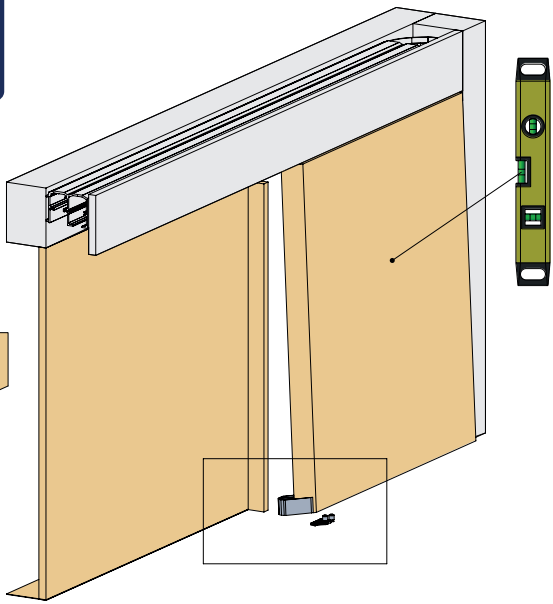

Ao final da instalação, o came inferior deverá estar posicionado da forma apresentada na imagem, com o segundo rolete tensionando em direção a flecha.
Al final de la instalación, el came inferior debe posicionarse como se muestra en la imagen, con el segundo rodillo tensando hacia la flecha.

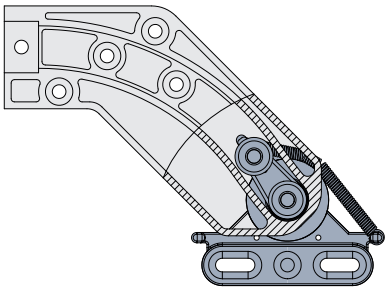

Marque o piso, fure e utilize as Buchas 8 mm e os Parafusos 4,8x32 para fixar o guia.
Marcar el suelo, taladrar y utilizar casquillos de 8 mm y los Tornillos 4.8x32 para fijar la guía.

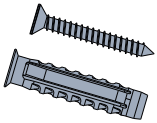

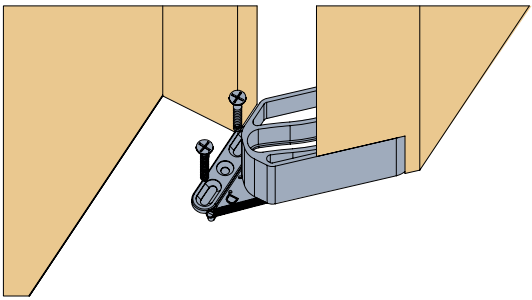

Passo 10. Fechamento parede lateral |
Paso 10. Cerrar la pared lateral

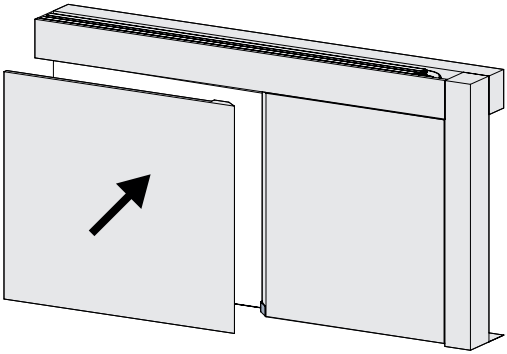

ATENÇÃO: fixe a parede cortada a partir das informações do Passo 3.9, utilizando as medidas LF e HF.
ATENCIÓN: fije la pared cortada según la información del Paso 3.9, utilizando las medidas LF y HF.

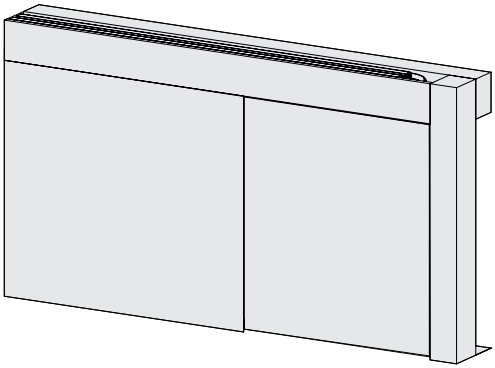

Passo 11 - Encaixe capa de acabamento
Paso 11: coloque la cubierta de acabado

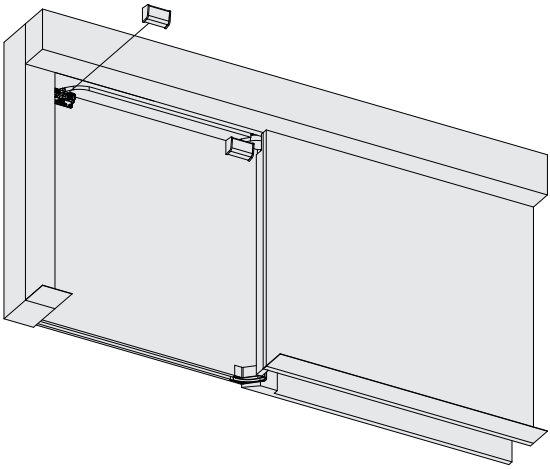

Compatível com fita de borda.
Compatible con cinta de borde.

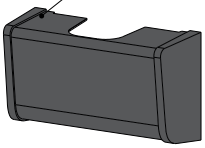

Rev.: 12
Cód.: 16665

ROMETAL
www.rometal.com.br

Unidade Sistemas
Rodovia BR 470, km 174,5, nº 4075
Bairro Universal | Veranópolis
RS | Brasil | CEP 95330-000

Unidade Alumínio
Estrada Velha da Vacaria, nº 1339
Bairro Sapopema | Veranópolis
RS | Brasil | CEP 95330-000